HOUSSE

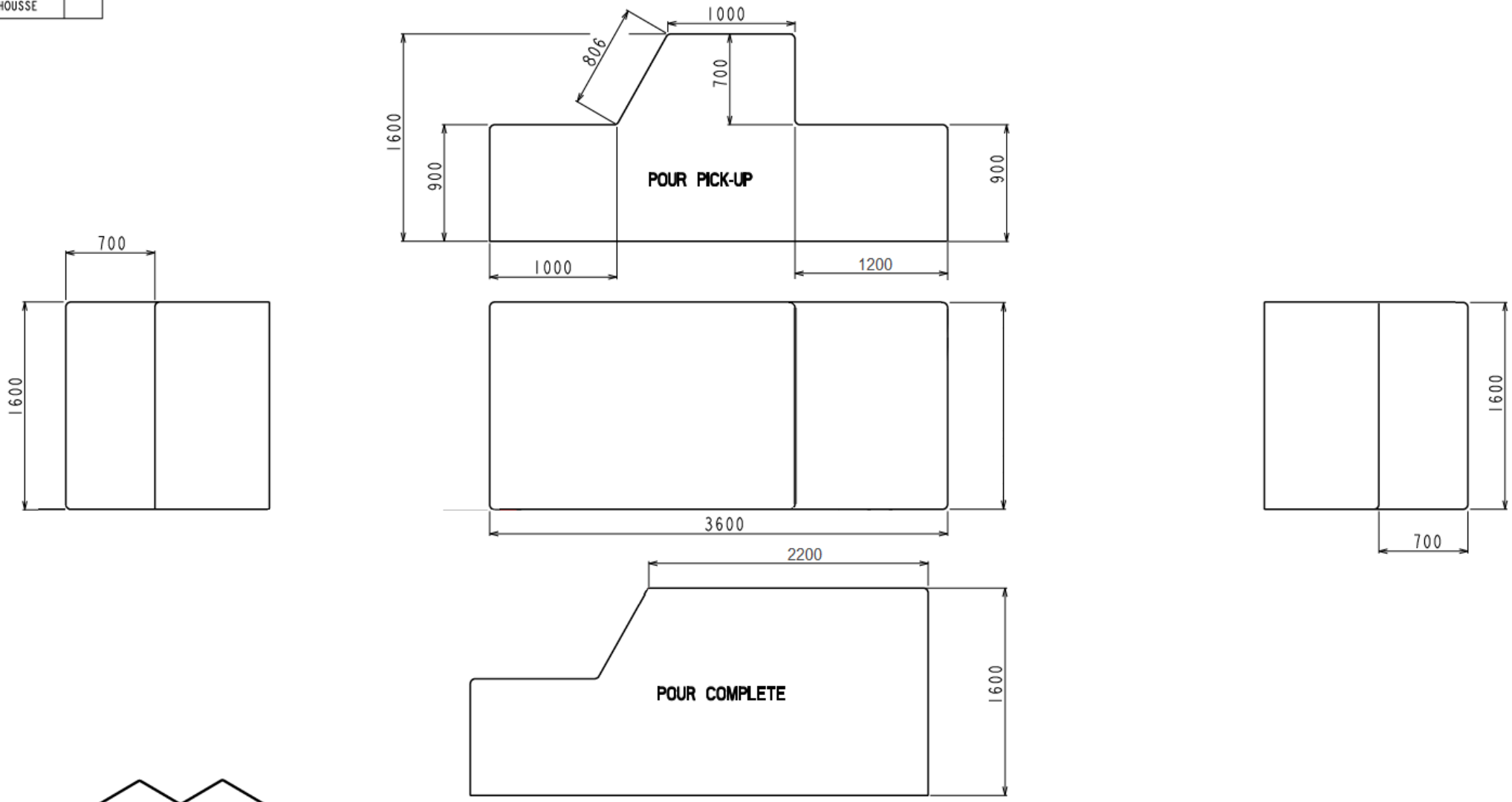

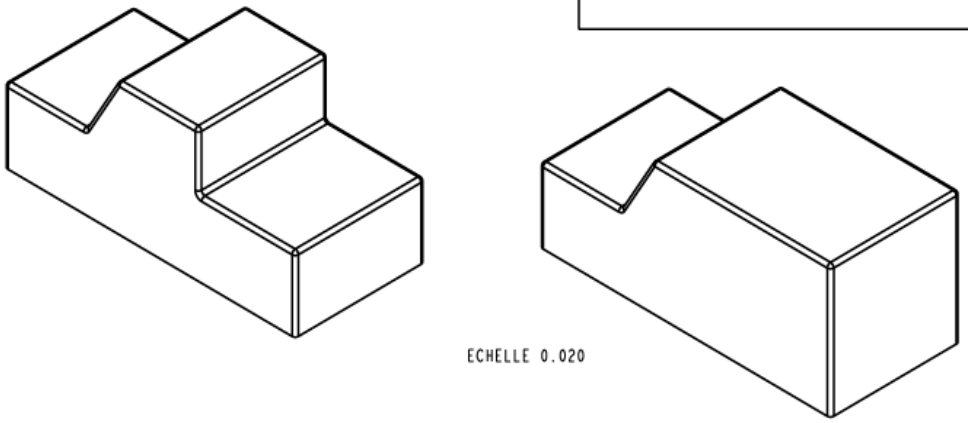

ECHELLE 0.020

CE DOCUMENT EST LA PROPRIETE EXCLUSIVE DE LA SOCIETE **SPIDEY.SA** .
IL NE PEUT ETRE REPRODUIT OU COMMUNIQUE A DES TIERS SANS AUTORISATION ECRITE.

ED/REV :	MODIFICATIONS :	ZONES :	DESSINATEUR / DRAWER :	DATE :	VERIF :	VISA :

ISSU DE:	DOCUMENT :	OUTILLAGE :	
	ECHELLE / SCALE : 0.030	MATIERE / MATERIAL : TISSUS	
Ra /	TOLERANCE GENERALE / GENERAL TOLERANCER ± 20	TRAITEMENT / TREATMENT : /	
		FINITION / FINISHING : /	
MASSE CALCULEE/ CALCULATE MASS :		PROJET / PROJECT : THE-SPIDEY-SITE	
DRAWN . DESSINE : SPIDEY	DATE : 23-03-06	TITRE / TITLE :	
VERIF : SPIDEY	DATE : 23-03-06	BACHE DE PROTECTION MEHARI	
VISA :			

SPIDEY.SA
Blv SAINT DENIS
92400 COURBEVOIE
FRANCE

CODE :	Pg 1 / 1	
HOUSSE	ED 00	REV. -